GUIDE

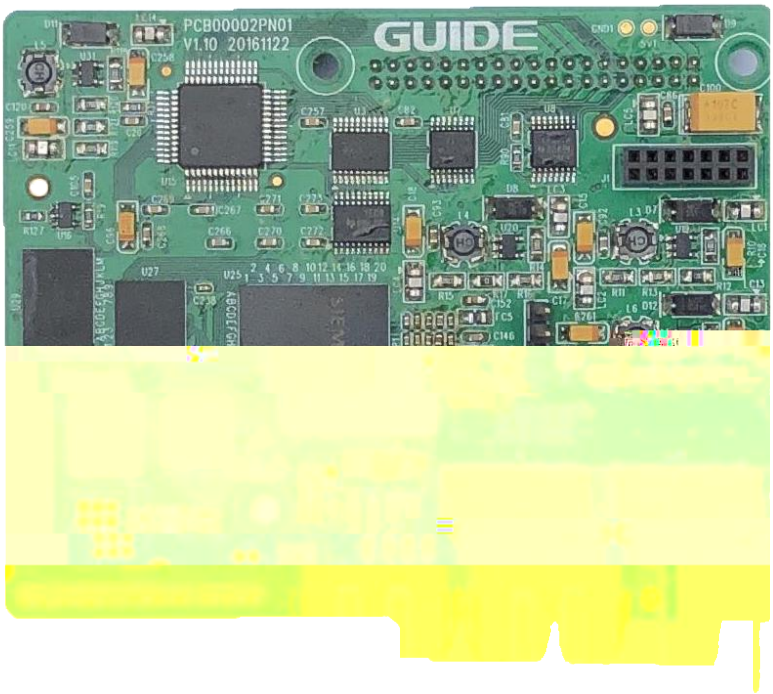

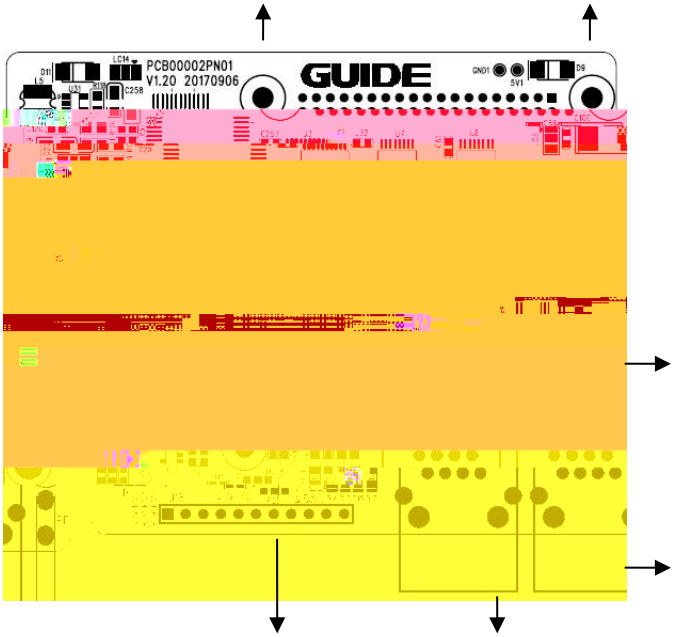
PCB00002PN01
V1.20 20170906
GUIDE

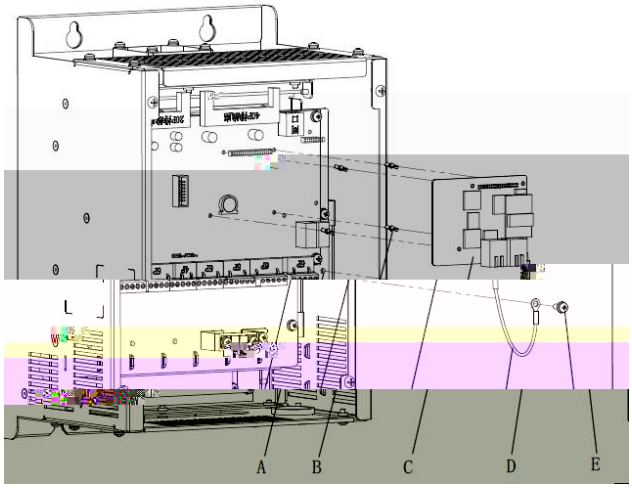
A
B
C
D
E

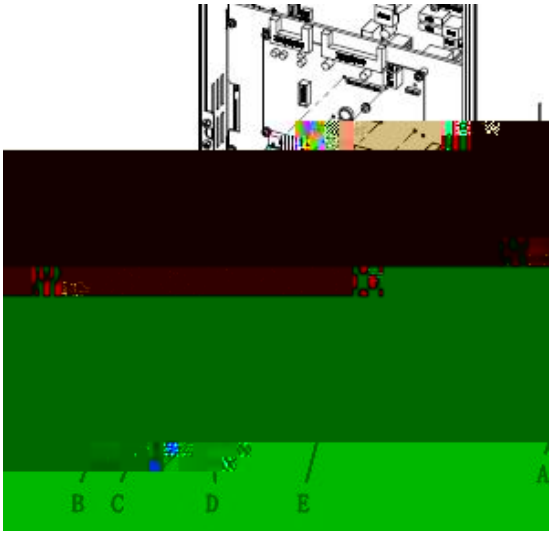
B
C
D
E
A

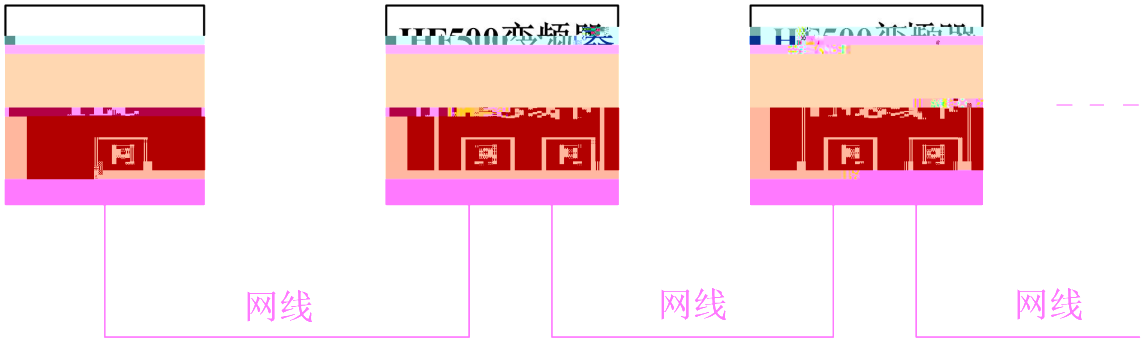
网线
网线
网线

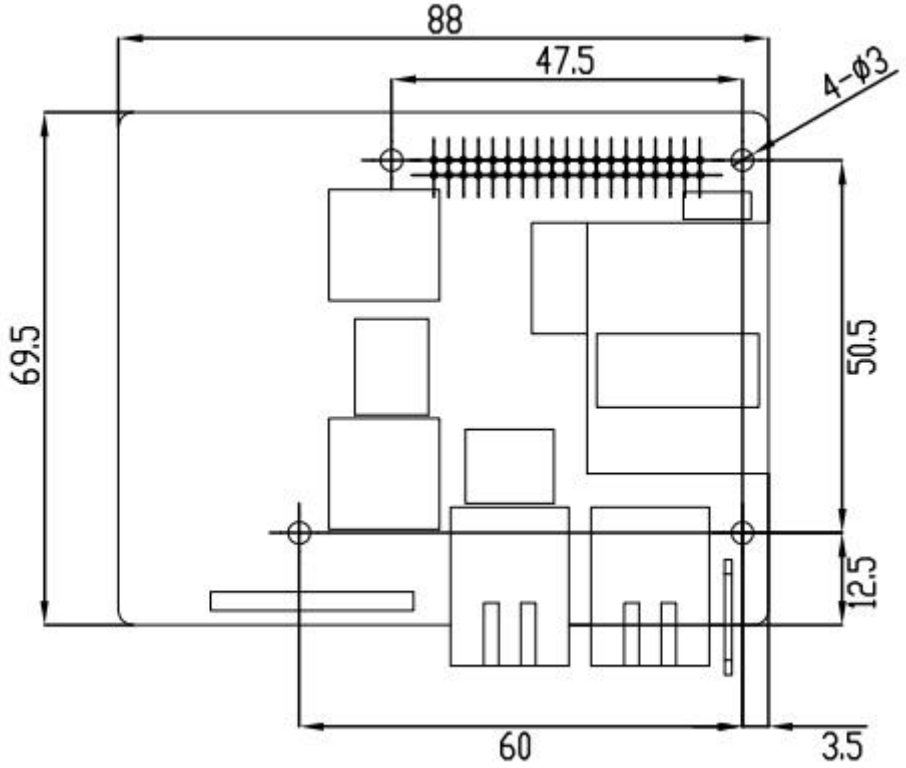
88
47.5
4-φ3
69.5
50.5
12.5
60
3.5

-
-